FR

SCM FRIGO

CUBO $_2$ PLUS

SOLUTIONS DE FROID DURABLES

Unités de CO_2ndensation Transcritiques

Disponible avec VARISTEP CRII

ECOdesign Compliant

Nous maîtrisons l'art d'atteindre
la température parfaite

BEIJER REF

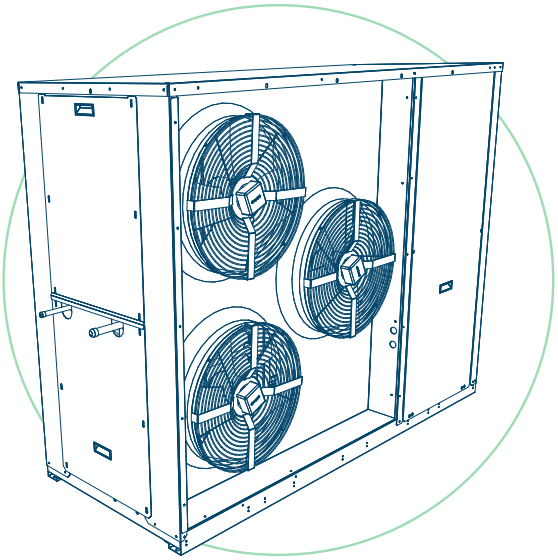

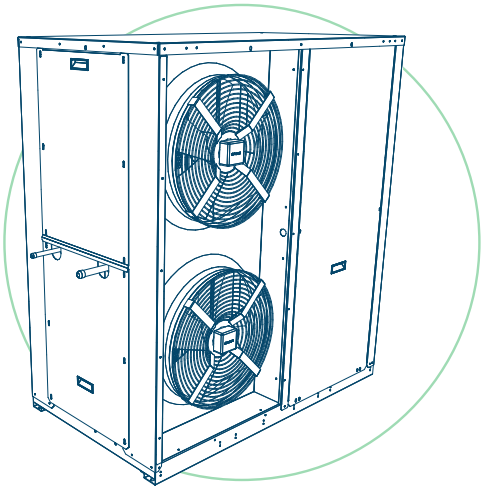

La conception est compacte et les groupes sont faciles à installer et à entretenir. Ils sont équipés d'un refroidisseur de gaz et d'une armoire électrique, testés et programmés en usine pour un démarrage facile.

AVANTAGES PRINCIPAUX

- CO_2 FLUIDE FRIGORIGENE
- EFFICIENT SOLUTION
- SILENCIEUX
- FAIBLE EMPREINTE
- MISE EN SERVICE FACILE
- COMPRESSEUR ALTERNATIF SEMI-HERMÉTIQUE
- GAS COOLER INTEGRE

Capacité de refroidissement

Unités de Condensation Transcritiques DX

Accessoires standards

- Compresseur semi-hermétique à piston
- Automatisme Carel
- Variateur de fréquence pour modulation 60% - 140% ou Bitzer CR-II 10% - 100%
- Gas cooler intégré avec moteur EC
- Pressions de service: 130 bar (hp) | 80 bar (liquide) | 80 bar (aspiration)
- Alimentation 400v/3+n/50hz
- Réservoir de liquide 15L (PED III)
- Raccordements K65

Accessoires sur demande

- Réservoir de liquide 37L (PED III)
- Kit de pulverisation adiabatique avec régulation
- Automatisme Danfoss/Wurm/RDM
- Traitement corrosion epoxy ou electrofin de la batterie du gas cooler

Outil de Sélection

Sélectionnez votre unité et vérifiez sa charge en CO_2

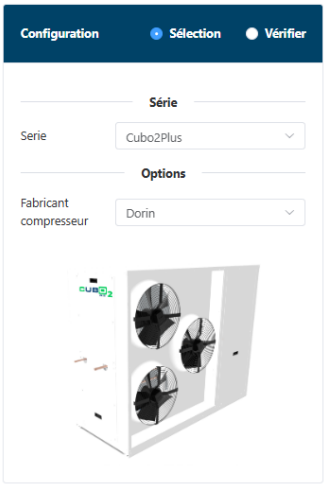

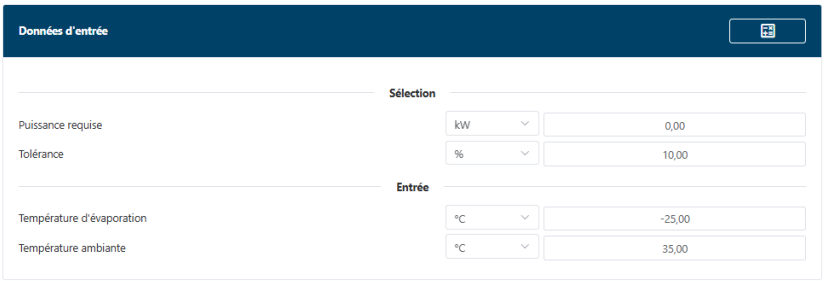

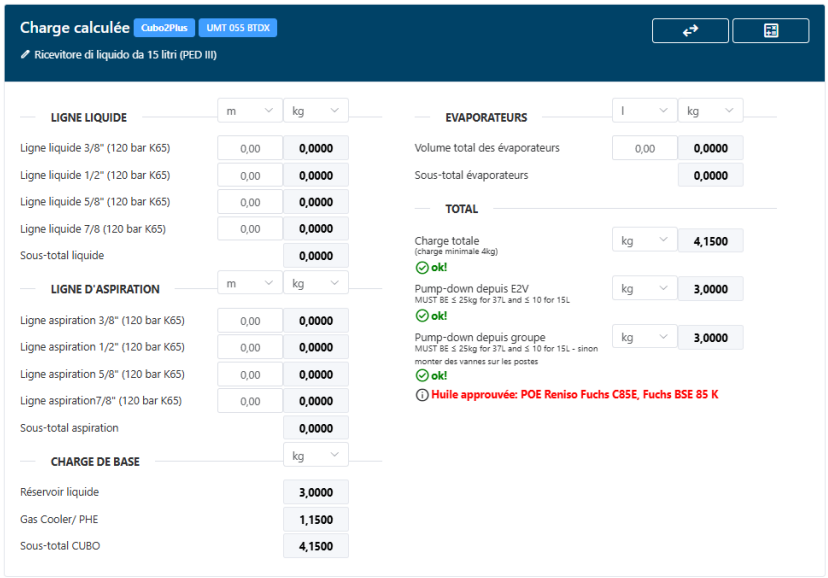

AU LIEN CI-DESSUS VOUS POUVEZ VÉRIFIER LA CHARGE ET LE VOLUME DU RÉSERVOIR DE LIQUIDE.

https://cubo2calculation.scmfrigo.com/#/home

Données techniques Cubo$_2$ Plus [a]

BASSE TEMPERATURE

Variateur de fréquence

UMT 055 BTDX / Dorin CD2S 550

Température ambiante [°C]	Température d'évaporation [°C] -40 Puissance Fr.[W] min	-40 max	-40 Pe kW	-40 COP	-35 Puissance Fr.[W] min	-35 max	-35 Pe kW	-35 COP	-30 Puissance Fr.[W] min	-30 max	-30 Pe kW	-30 COP	-25 Puissance Fr.[W] min	-25 max	-25 Pe kW	-25 COP
40	-	-	-	-	-	-	-	-	5,15	10,30	8,92	1,15	6,45	12,90	6,22	2,08
38	-	-	-	-	4,42	8,84	8,14	1,09	5,20	10,39	8,63	1,20	6,45	12,90	6,22	2,08
32	3,85	7,70	7,09	1,09	4,56	9,12	7,42	1,23	5,30	10,60	7,82	1,35	6,03	12,06	8,16	1,48
25	3,94	7,87	6,40	1,23	4,60	9,20	6,70	1,37	5,40	10,80	7,02	1,54	6,21	12,42	7,32	1,70
15	4,03	8,05	5,56	1,45	4,80	9,60	5,71	1,68	5,62	11,24	6,00	1,87	6,45	12,90	6,22	2,08
5	4,18	8,35	4,62	1,81	4,97	9,94	4,82	2,06	5,80	11,59	4,98	2,33	-	-	-	-

N. de ventilateurs	2 x Ø 500 mm	**MEPS [c]**	1,80
Poids	560 kg	**Consommation annuelle**	65817 kWh/an
Pression sonore [b]	48 dB(A)	**FLA/MRA/Pmax**	18,9 A / 67,4 A / 9,4 kW

UMT 075 BTDX / Dorin CD2S 750

Température ambiante [°C]	Température d'évaporation [°C] -40 Puissance Fr.[W] min	-40 max	-40 Pe kW	-40 COP	-35 Puissance Fr.[W] min	-35 max	-35 Pe kW	-35 COP	-30 Puissance Fr.[W] min	-30 max	-30 Pe kW	-30 COP	-25 Puissance Fr.[W] min	-25 max	-25 Pe kW	-25 COP
40	-	-	-	-	-	-	-	-	6,63	13,26	12,14	1,09	7,39	14,78	12,59	1,17
38	-	-	-	-	5,80	11,59	11,11	1,04	6,68	13,36	11,69	1,14	7,55	15,10	12,14	1,24
32	5,10	10,20	9,65	1,06	5,87	11,75	10,03	1,17	6,87	13,74	10,50	1,31	7,76	15,53	10,87	1,43
25	5,18	10,37	8,58	1,21	6,03	12,06	8,94	1,35	6,96	13,92	9,29	1,50	8,12	16,24	9,48	1,71
15	5,38	10,75	7,30	1,47	6,31	12,62	7,60	1,66	7,21	14,42	7,97	1,81	8,31	16,62	8,06	2,06
5	5,53	11,05	6,04	1,83	6,55	13,10	6,26	2,09	7,53	15,06	6,47	2,33	-	-	-	

N. de ventilateurs	2 x Ø 500 mm	**MEPS [c]**	1,85
Poids	570 kg	**Consommation annuelle**	85345 kWh/an
Pression sonore [b]	48 dB(A)	**FLA/MRA/Pmax**	23,9 A / 90,4 A / 12,1 kW

UMT 090 BTDX / Dorin CD2S 900

Température ambiante [°C]	Température d'évaporation [°C] -40 Puissance Fr.[W] min	-40 max	-40 Pe kW	-40 COP	-35 Puissance Fr.[W] min	-35 max	-35 Pe kW	-35 COP	-30 Puissance Fr.[W] min	-30 max	-30 Pe kW	-30 COP	-25 Puissance Fr.[W] min	-25 max	-25 Pe kW	-25 COP
40	-	-	-	-	-	-	-	-	7,90	15,80	14,74	1,07	8,81	17,62	15,24	1,16
38	-	-	-	-	7,08	14,16	13,58	1,04	8,16	16,32	14,28	1,14	9,11	18,23	14,76	1,23
32	6,16	12,32	11,76	1,05	7,18	14,36	12,26	1,17	8,29	16,58	12,76	1,30	9,38	18,76	13,20	1,42
25	6,26	12,53	10,46	1,20	7,38	14,76	10,91	1,35	8,51	17,03	11,32	1,50	9,62	19,25	11,66	1,65
15	11,30	13,01	8,89	1,46	7,64	15,28	9,23	1,66	8,80	17,59	9,52	1,85	10,16	20,33	9,80	2,07
5	6,70	13,40	7,34	1,83	7,84	15,68	7,57	2,07	9,11	18,23	7,84	2,33	-	-	-	-

N. de ventilateurs	3 x Ø 500 mm	**MEPS [c]**	1,87
Poids	650 kg	**Consommation annuelle**	103011 kWh/an
Pression sonore [b]	48 dB(A)	**FLA/MRA/Pmax**	29,6 A / 98,6 A / 14,8 kW

UMT 200 BTDX / Dorin CD2S 2000

Température ambiante [°C]	Température d'évaporation [°C] -40 Puissance Fr.[W] min	-40 max	-40 Pe kW	-40 COP	-35 Puissance Fr.[W] min	-35 max	-35 Pe kW	-35 COP	-30 Puissance Fr.[W] min	-30 max	-30 Pe kW	-30 COP	-25 Puissance Fr.[W] min	-25 max	-25 Pe kW	-25 COP
40	-	-	-	-	-	-	-	-	9,79	19,57	16,82	1,16	11,15	22,31	17,64	1,26
38	-	-	-	-	8,50	17,00	15,36	1,11	9,88	19,75	16,28	1,21	11,26	22,51	17,06	1,32
32	7,39	14,78	13,39	1,10	8,66	17,33	14,08	1,23	10,07	20,14	14,78	1,36	11,60	23,21	15,52	1,50
25	7,55	15,10	12,08	1,25	8,84	17,68	12,68	1,39	10,37	20,74	13,33	1,56	11,81	23,62	13,91	1,70
15	7,81	15,61	10,44	1,50	9,21	18,42	10,94	1,68	10,79	21,58	11,45	1,88	12,39	24,78	11,88	2,09
5	8,10	16,20	8,75	1,85	9,52	19,04	9,12	2,09	11,12	22,24	9,54	2,33	-	-	-	-

N. de ventilateurs	3 x Ø 500 mm	**MEPS [c]**	1,89
Poids	655 kg	**Consommation annuelle**	125074 kWh/an
Pression sonore [b]	50 dB(A)	**FLA/MRA/Pmax**	44,6 A / 183,6 A / 23,7 kW

UMT 250 BTDX / Dorin CD2S 2500

Température ambiante [°C]	Température d'évaporation [°C] -40 Puissance Fr.[W] min	-40 max	-40 Pe kW	-40 COP	-35 Puissance Fr.[W] min	-35 max	-35 Pe kW	-35 COP	-30 Puissance Fr.[W] min	-30 max	-30 Pe kW	-30 COP	-25 Puissance Fr.[W] min	-25 max	-25 Pe kW	-25 COP
40	-	-	-	-	-	-	-	-	12,38	24,77	21,89	1,13	14,05	28,10	22,81	1,23
38	-	-	-	-	10,92	21,84	20,24	1,08	12,64	25,27	21,18	1,19	14,35	28,69	22,06	1,30
32	9,48	18,96	17,41	1,09	11,09	22,18	18,22	1,22	12,85	25,69	19,02	1,35	14,58	29,16	19,76	1,48
25	9,74	19,49	15,49	1,26	11,40	22,80	16,31	1,40	13,04	26,09	16,94	1,54	14,97	29,94	17,58	1,70
15	10,03	20,05	13,42	1,49	11,81	23,62	13,97	1,69	13,64	27,28	14,46	1,89	15,64	31,27	14,89	2,10
5	10,33	20,65	11,17	1,85	12,13	24,25	11,56	2,10	14,14	28,27	11,99	2,36	-	-	-	-

N. de ventilateurs	3 x Ø 500 mm	**MEPS [c]**	1,90
Poids	660 kg	**Consommation annuelle**	159585 kWh/an
Pression sonore [b]	50 dB(A)	**FLA/MRA/Pmax**	51,6 A / 209,6 A / 27,6 kW

NOTES

[a] Modulation avec variateur de fréquence de 30Hz à 60Hz

[b] Based on free field area with semi-spherical sound emission in 10m distance; tolerance ± 2 dB(A)

[c] Minimum Energy Performance Standards, calculated according to Ecodesign Directive EN 2009/125/EC

Données techniques Cubo$_2$ Plus [a]

MOYENNE TEMPERATURE - DORIN

Variateur de fréquence

UMT 036 MTDX — Dorin CD 036-2,4H

Temp. ambiante [ºC]	Température d'évaporation [°C] -15 Puissance Fr.[W] min	-15 max	-15 Pe kW	-15 COP	-10 min	-10 max	-10 kW	-10 COP	-5 min	-5 max	-5 kW	-5 COP	0 min	0 max	0 kW	0 COP	5 min	5 max	5 kW	5 COP
40	1,96	**3,93**	4,39	0,89	2,46	**4,92**	4,60	1,07	3,03	**6,05**	4,77	1,27	3,65	**7,30**	4,90	1,49	4,33	**8,65**	4,99	1,74
38	2,07	**4,14**	4,32	0,96	2,59	**5,17**	4,51	1,15	3,18	**6,35**	4,66	1,36	3,83	**7,65**	4,77	1,60	4,53	**9,05**	4,83	1,88
32	2,44	**4,88**	4,08	1,20	3,03	**6,06**	4,20	1,44	3,69	**7,39**	4,27	1,73	4,43	**8,85**	4,30	2,06	5,22	**10,44**	4,28	2,44
25	2,90	**5,80**	4,04	1,44	3,60	**7,20**	3,98	1,81	4,39	**8,77**	4,21	2,08	5,26	**10,52**	4,23	2,49	6,21	**12,41**	4,19	2,96
15	3,65	**7,29**	3,59	2,03	4,41	**8,81**	3,20	2,75	5,40	**10,80**	3,57	3,03	6,43	**12,86**	3,47	3,70	7,54	**15,08**	3,32	4,54
5	4,46	**8,93**	3,00	2,97	5,41	**10,83**	2,63	4,12	6,48	**12,96**	2,78	4,67	7,66	**15,32**	2,58	5,95	8,93	**17,87**	2,31	7,75

N. de ventilateurs	2 x Ø 500 mm	**MEPS** [c]	2,56
Poids	460 kg	**Consommation annuelle**	19150 kWh/an
Pression sonore [b]	43 dB(A)	**MRA/Pmax**	15,9 A / 7,5 kW

UMT 075 MTDX — Dorin CD 4 75-4.7 H

Temp. ambiante [ºC]	Température d'évaporation [°C] -15 Puissance Fr.[W] min	-15 max	-15 Pe kW	-15 COP	-10 min	-10 max	-10 kW	-10 COP	-5 min	-5 max	-5 kW	-5 COP	0 min	0 max	0 kW	0 COP	5 min	5 max	5 kW	5 COP
40	4,10	**8,20**	7,71	1,06	5,01	**10,02**	8,04	1,25	5,99	**11,97**	8,28	1,45	6,98	**13,97**	8,45	1,65	7,96	**15,92**	8,52	1,87
38	4,27	**8,55**	7,53	1,14	5,20	**10,40**	7,81	1,33	6,18	**12,36**	8,02	1,54	7,17	**14,33**	8,15	1,76	8,11	**16,22**	8,18	1,98
32	4,81	**9,61**	6,91	1,39	5,68	**11,36**	7,08	1,60	6,51	**13,02**	7,17	1,82	7,25	**14,49**	7,16	2,02	7,89	**15,77**	7,05	2,24
25	5,88	**11,77**	6,82	1,73	7,14	**14,28**	6,97	2,05	8,49	**16,98**	7,04	2,41	9,85	**19,70**	7,01	2,81	11,13	**22,25**	6,88	3,23
15	7,12	**14,23**	5,86	2,43	8,41	**16,83**	5,85	2,88	9,57	**19,15**	5,74	3,34	10,43	**20,86**	5,53	3,77	11,50	**22,99**	5,22	4,41
5	7,98	**15,96**	4,71	3,39	9,17	**18,33**	4,53	4,05	10,86	**21,73**	4,25	5,11	12,72	**25,44**	3,86	6,58	14,72	**29,43**	3,37	8,74

N. de ventilateurs	2 x Ø 500 mm	**MEPS** [c]	2,67
Poids	470 kg	**Consommation annuelle**	26174 kWh/an
Pression sonore [b]	45 dB(A)	**MRA/Pmax**	20,5 A / 10,4 kW

UMT 120 MTDX — Dorin CD4 90-6.4H

Temp. ambiante [ºC]	Température d'évaporation [°C] -15 Puissance Fr.[W] min	-15 max	-15 Pe kW	-15 COP	-10 min	-10 max	-10 kW	-10 COP	-5 min	-5 max	-5 kW	-5 COP	0 min	0 max	0 kW	0 COP	5 min	5 max	5 kW	5 COP
40	5,66	**11,32**	10,33	1,10	6,93	**13,86**	10,78	1,29	8,30	**16,60**	11,13	1,49	9,69	**19,38**	11,37	1,70	11,03	**22,05**	11,50	1,92
38	5,91	**11,82**	10,08	1,17	7,21	**14,42**	10,48	1,38	8,58	**17,16**	10,78	1,59	9,94	**19,88**	10,97	1,81	11,21	**22,43**	11,04	2,03
32	6,69	**13,37**	9,24	1,45	7,90	**15,80**	9,48	1,67	9,00	**18,00**	9,61	1,87	9,95	**19,90**	9,63	2,07	10,78	**21,56**	9,52	2,27
25	8,10	**16,21**	9,11	1,78	9,86	**19,72**	9,33	2,11	11,73	**23,47**	9,43	2,49	13,58	**27,16**	9,41	2,89	15,20	**30,40**	9,27	3,28
15	9,85	**19,71**	7,80	2,53	11,71	**23,42**	7,81	3,00	13,28	**26,57**	7,70	3,45	14,36	**28,72**	7,47	3,84	15,75	**31,49**	7,12	4,42
5	11,74	**23,49**	6,27	3,75	12,55	**25,10**	6,08	4,13	14,86	**29,72**	5,79	5,13	17,38	**34,75**	5,38	6,46	20,08	**40,15**	4,88	8,24

N. de ventilateurs	2 x Ø 500 mm	**MEPS** [c]	2,75
Poids	645 kg	**Consommation annuelle**	35268 kWh/an
Pression sonore [b]	45 dB(A)	**MRA/Pmax**	26,3 A / 13,8 kW

UMT 150 MTDX — Dorin CD4 120-9.2H

Temp. ambiante [ºC]	Température d'évaporation [°C] -15 Puissance Fr.[W] min	-15 max	-15 Pe kW	-15 COP	-10 min	-10 max	-10 kW	-10 COP	-5 min	-5 max	-5 kW	-5 COP	0 min	0 max	0 kW	0 COP	5 min	5 max	5 kW	5 COP
40	8,09	**16,18**	14,79	1,09	9,95	**19,90**	15,46	1,29	12,01	**24,02**	16,00	1,50	14,21	**28,41**	16,40	1,73	16,45	**32,91**	16,66	1,98
38	8,46	**16,91**	14,43	1,17	10,38	**20,76**	15,03	1,38	12,50	**24,99**	15,50	1,61	14,73	**29,46**	15,83	1,86	16,98	**33,95**	16,00	2,12
32	9,72	**19,45**	13,24	1,47	13,61	**27,22**	16,92	1,61	15,10	**30,21**	17,08	1,77	14,13	**28,26**	13,98	2,02	17,77	**35,54**	13,94	2,55
25	11,56	**23,13**	13,06	1,77	14,10	**28,21**	13,40	2,10	16,92	**33,85**	13,60	2,49	19,95	**39,91**	13,65	2,92	23,05	**46,11**	13,56	3,40
15	14,10	**28,20**	11,24	2,51	17,03	**34,05**	11,30	3,01	20,22	**40,45**	11,23	3,60	23,48	**46,96**	11,05	4,25	26,44	**52,87**	10,75	4,92
5	16,75	**33,51**	9,15	3,66	19,94	**39,88**	9,03	4,42	23,05	**46,10**	8,81	5,23	25,73	**51,47**	8,51	6,05	28,31	**56,61**	8,13	6,97

N. de ventilateurs	3 x Ø 500 mm	**MEPS** [c]	2,83
Poids	560 kg	**Consommation annuelle**	51217 kWh/an
Pression sonore [b]	44 dB(A)	**MRA/Pmax**	33,4 A / 18,6 kW

UMT 190 MTDX — Dorin CD 2000H

Temp. ambiante [ºC]	Température d'évaporation [°C] -15 Puissance Fr.[W] min	-15 max	-15 Pe kW	-15 COP	-10 min	-10 max	-10 kW	-10 COP	-5 min	-5 max	-5 kW	-5 COP	0 min	0 max	0 kW	0 COP	5 min	5 max	5 kW	5 COP
40	10,64	**21,29**	18,81	1,13	12,86	**25,72**	19,50	1,32	15,10	**30,21**	20,01	1,51	17,25	**28,75**	16,93	1,70	18,88	**31,47**	17,16	1,83
38	11,05	**22,10**	18,27	1,21	13,25	**26,50**	18,88	1,40	15,42	**30,84**	19,31	1,60	17,44	**29,07**	16,24	1,79	18,86	**31,44**	16,38	1,92
32	12,92	**25,84**	17,29	1,49	15,41	**30,81**	17,76	1,74	17,76	**35,52**	18,03	1,97	19,83	**33,05**	15,08	2,19	21,58	**35,97**	14,95	2,41
25	15,23	**30,45**	16,31	1,87	18,22	**36,45**	16,62	2,19	21,08	**42,16**	16,74	2,52	22,78	**37,97**	13,64	2,78	24,42	**40,71**	13,48	3,02
15	17,95	**35,91**	13,84	2,59	20,14	**40,29**	13,81	2,92	21,79	**43,58**	13,59	3,21	26,32	**43,86**	11,49	3,82	36,12	**60,20**	11,52	5,23
5	19,84	**39,67**	11,05	3,59	23,73	**47,45**	10,71	4,43	28,03	**56,07**	10,20	5,50	30,99	**51,64**	9,63	5,36	35,21	**58,68**	9,68	6,07

N. de ventilateurs	3 x Ø 500 mm	**MEPS** [c]	2,85
Poids	655 kg	**Consommation annuelle**	66470 kWh/an
Pression sonore [b]	45 dB(A)	**MRA/Pmax**	42,4 A / 24 kW

NOTES

[a] Modulation avec variateur de fréquence de 30Hz à 60Hz

[b] Basé sur une émission sonore semi-sphérique en champ libre à 10m de distance ; tolérance ± 2 dB(A)

[c] Normes minimales de performance énergétique, calculé selon la directive Ecodesign EN 2009/125/EC

Données techniques Cubo$_2$ Plus [a]

MOYENNE TEMPERATURE - BITZER

Variateur de fréquence

UMT 036 MTDX – Bitzer 2MTE-5K

Temp. ambiante [°C]	Température d'évaporation [°C] -15 Puissance Fr.[W] min	-15 max	-15 Pe kW	-15 COP	-10 min	-10 max	-10 Pe kW	-10 COP	-5 min	-5 max	-5 Pe kW	-5 COP	0 min	0 max	0 Pe kW	0 COP	5 min	5 max	5 Pe kW	5 COP
40	2,85	**5,70**	5,23	1,09	3,48	**6,95**	5,93	1,17	4,19	**8,38**	6,13	1,37	4,98	**9,97**	6,29	1,58	5,91	**11,82**	6,39	1,85
38	2,98	**5,97**	5,09	1,17	3,65	**7,29**	5,77	1,26	4,40	**8,81**	5,96	1,48	5,24	**10,48**	6,09	1,72	6,20	**12,40**	6,15	2,02
32	3,46	**6,92**	4,64	1,49	4,24	**8,48**	5,26	1,61	5,11	**10,23**	5,37	1,91	6,03	**12,05**	5,40	2,23	6,94	**13,87**	5,36	2,59
25	4,09	**8,18**	4,58	1,79	5,04	**10,08**	5,19	1,94	6,15	**12,31**	5,28	2,33	7,45	**14,90**	5,30	2,81	8,87	**17,75**	5,24	3,39
15	4,97	**9,94**	3,57	2,78	6,05	**12,11**	4,03	3,00	7,19	**14,38**	4,02	3,58	8,45	**16,90**	3,96	4,27	9,80	**19,60**	3,81	5,14
5	5,93	**11,86**	2,97	3,99	7,21	**14,42**	3,34	4,32	8,55	**17,11**	3,24	5,28	10,09	**20,17**	3,10	6,51	11,69	**23,37**	2,86	8,17

N. de ventilateurs	2 x Ø 500 mm	**MEPS** [c]	2,75
Poids	460 kg	**Consommation annuelle**	18927 kWh/an
Pression sonore [b]	43 dB(A)	**MRA/Pmax**	15,9 A / 7,5 kW

UMT 075 MTDX – Bitzer 2KTE-7K

Temp. ambiante [°C]	Température d'évaporation [°C] -15 Puissance Fr.[W] min	-15 max	-15 Pe kW	-15 COP	-10 min	-10 max	-10 Pe kW	-10 COP	-5 min	-5 max	-5 Pe kW	-5 COP	0 min	0 max	0 Pe kW	0 COP	5 min	5 max	5 Pe kW	5 COP
40	4,11	**8,22**	7,88	1,04	5,05	**10,09**	8,24	1,23	6,13	**12,26**	8,54	1,44	7,35	**14,69**	8,77	1,68	8,65	**17,30**	8,91	1,94
38	4,31	**8,62**	7,68	1,12	5,29	**10,58**	8,01	1,32	6,42	**12,83**	8,28	1,55	7,67	**15,33**	8,48	1,81	8,99	**17,97**	8,57	2,10
32	5,00	**10,00**	7,04	1,42	6,09	**12,19**	7,27	1,68	7,25	**14,49**	7,42	1,95	8,36	**16,73**	7,49	2,23	9,37	**18,73**	7,43	2,52
25	5,96	**11,92**	6,94	1,72	7,33	**14,65**	7,16	2,05	8,89	**17,78**	7,29	2,44	10,64	**21,28**	7,33	2,90	12,50	**25,00**	7,25	3,45
15	7,11	**14,21**	5,58	2,55	8,48	**16,96**	5,67	2,99	9,99	**19,98**	5,70	3,51	11,64	**23,28**	5,64	4,12	13,43	**26,86**	5,50	4,88
5	8,51	**17,02**	4,74	3,59	10,09	**20,18**	4,73	4,27	11,83	**23,66**	4,64	5,10	13,73	**27,47**	4,48	6,13	15,80	**31,60**	4,24	7,46

N. de ventilateurs	2 x Ø 500 mm	**MEPS** [c]	2,78
Poids	470 kg	**Consommation annuelle**	26966 kWh/an
Pression sonore [b]	44 dB(A)	**MRA/Pmax**	20,5 A / 10,4 kW

UMT 120 MTDX – Bitzer 4MTE-10K

Temp. ambiante [°C]	Température d'évaporation [°C] -15 Puissance Fr.[W] min	-15 max	-15 Pe kW	-15 COP	-10 min	-10 max	-10 Pe kW	-10 COP	-5 min	-5 max	-5 Pe kW	-5 COP	0 min	0 max	0 Pe kW	0 COP	5 min	5 max	5 Pe kW	5 COP
40	5,39	**10,79**	10,33	1,04	6,70	**13,40**	11,02	1,22	8,13	**16,26**	11,50	1,41	9,64	**19,29**	11,78	1,64	11,18	**22,37**	11,87	1,88
38	5,70	**11,39**	10,20	1,12	7,04	**14,08**	10,78	1,31	8,48	**16,95**	11,16	1,52	9,97	**19,94**	11,34	1,76	11,43	**22,87**	11,34	2,02
32	6,61	**13,22**	9,53	1,39	7,88	**15,76**	9,81	1,61	9,05	**18,09**	9,92	1,82	10,10	**20,19**	9,84	2,05	11,06	**22,13**	9,63	2,30
25	8,02	**16,04**	9,41	1,70	9,86	**19,71**	9,65	2,04	11,86	**23,72**	9,72	2,44	13,89	**27,79**	9,62	2,89	15,72	**31,45**	9,36	3,36
15	9,26	**18,52**	7,65	2,42	11,02	**22,04**	7,73	2,85	12,95	**25,90**	7,73	3,35	15,05	**30,10**	7,64	3,94	17,33	**34,65**	7,47	4,64
5	11,07	**22,14**	6,44	3,44	13,00	**26,00**	6,28	4,14	15,37	**30,74**	6,37	4,82	17,82	**35,64**	6,24	5,71	20,47	**40,95**	6,05	6,77

N. de ventilateurs	2 x Ø 500 mm	**MEPS** [c]	2,68
Poids	570 kg	**Consommation annuelle**	36104 kWh/an
Pression sonore [b]	44 dB(A)	**MRA/Pmax**	26,3 A / 13,8 kW

UMT 150 MTDX – Bitzer 4KTE-12K

Temp. ambiante [°C]	Température d'évaporation [°C] -15 Puissance Fr.[W] min	-15 max	-15 Pe kW	-15 COP	-10 min	-10 max	-10 Pe kW	-10 COP	-5 min	-5 max	-5 Pe kW	-5 COP	0 min	0 max	0 Pe kW	0 COP	5 min	5 max	5 Pe kW	5 COP
40	8,18	**16,35**	15,20	1,08	10,13	**20,27**	15,80	1,28	12,24	**24,48**	16,32	1,50	14,44	**28,88**	16,72	1,73	16,64	**33,29**	16,96	1,96
38	8,61	**17,22**	14,78	1,17	10,62	**21,23**	15,33	1,39	12,73	**25,47**	15,79	1,61	14,89	**29,78**	16,11	1,85	16,99	**33,98**	16,26	2,09
32	9,80	**19,59**	13,45	1,46	11,66	**23,31**	13,82	1,69	13,35	**26,69**	14,06	1,90	14,86	**29,72**	14,11	2,11	16,25	**32,51**	13,95	2,33
25	11,96	**23,92**	13,25	1,80	14,73	**29,47**	13,60	2,17	17,70	**35,41**	13,79	2,57	20,66	**41,33**	13,80	2,99	23,29	**46,58**	13,58	3,43
15	13,83	**27,66**	10,80	2,56	16,41	**32,82**	11,01	2,98	19,26	**38,51**	11,10	3,47	22,38	**44,76**	11,06	4,05	25,79	**51,58**	10,85	4,76
5	16,93	**33,87**	9,19	3,69	19,80	**39,61**	9,22	4,30	23,00	**45,99**	9,13	5,04	26,55	**53,09**	8,90	5,97	30,44	**60,87**	8,53	7,14

N. de ventilateurs	3 x Ø 500 mm	**MEPS** [c]	2,74
Poids	645 kg	**Consommation annuelle**	52347 kWh/an
Pression sonore [b]	45 dB(A)	**MRA/Pmax**	33,4 A / 18,6 kW

UMT 190 MTDX – Bitzer 4HTE-20K

Temp. ambiante [°C]	Température d'évaporation [°C] -15 Puissance Fr.[W] min	-15 max	-15 Pe kW	-15 COP	-10 min	-10 max	-10 Pe kW	-10 COP	-5 min	-5 max	-5 Pe kW	-5 COP	0 min	0 max	0 Pe kW	0 COP	5 min	5 max	5 Pe kW	5 COP
40	10,63	**21,27**	18,66	1,14	12,80	**25,60**	19,60	1,31	15,11	**27,67**	18,61	1,49	17,40	**29,00**	17,31	1,67	19,60	**32,67**	17,53	1,86
38	11,12	**22,25**	18,20	1,22	13,26	**26,53**	19,01	1,40	15,49	**28,38**	17,96	1,58	17,65	**29,41**	16,62	1,77	19,68	**32,80**	16,75	1,96
32	13,13	**26,25**	17,29	1,52	13,73	**27,46**	17,01	1,61	17,29	**31,67**	16,42	1,93	20,14	**33,56**	15,33	2,19	23,11	**38,51**	15,64	2,46
25	15,54	**31,08**	16,32	1,90	18,47	**36,93**	16,70	2,21	21,40	**39,19**	15,46	2,54	23,92	**39,87**	14,02	2,84	25,97	**43,29**	13,85	3,13
15	17,08	**34,16**	13,50	2,53	20,02	**40,04**	13,75	2,91	23,31	**42,70**	12,75	3,35	26,87	**44,78**	11,67	3,84	30,70	**51,17**	11,68	4,38
5	20,22	**40,44**	11,58	3,49	23,66	**47,33**	11,65	4,06	27,51	**50,39**	10,72	4,70	31,63	**52,72**	9,76	5,40	36,05	**60,08**	9,74	6,17

N. de ventilateurs	3 x Ø 500 mm	**MEPS** [c]	2,71
Poids	655 kg	**Consommation annuelle**	62283 kWh/an
Pression sonore [b]	45 dB(A)	**MRA/Pmax**	42,4 A / 24 kW

NOTES

[a] Modulation avec variateur de fréquence de 30Hz à 60Hz

[b] Basé sur une émission sonore semi-sphérique en champ libre à 10m de distance ; tolérance ± 2 dB(A)

[c] Normes minimales de performance énergétique, calculé selon la directive Ecodesign EN 2009/125/EC

Données techniques Cubo$_2$ Plus [a]

MOYENNE TEMPERATURE - BITZER

Régulation de capacité CR-II

UMT 075 VS MTDX — Bitzer 4PTE-7K

Temp. ambiante [°C]	Température d'évaporation [°C] -15 Puissance Fr.[W] min	-15 max	-15 Pe kW	-15 COP	-10 Puissance Fr.[W] min	-10 max	-10 Pe kW	-10 COP	-5 Puissance Fr.[W] min	-5 max	-5 Pe kW	-5 COP	0 Puissance Fr.[W] min	0 max	0 Pe kW	0 COP	5 Puissance Fr.[W] min	5 max	5 Pe kW	5 COP
40	0,69	**6,85**	6,26	1,10	0,84	**8,42**	6,55	1,29	1,02	**10,25**	6,81	1,51	1,23	**12,35**	7,00	1,76	1,47	**14,71**	7,13	2,06
38	0,72	**7,18**	6,09	1,18	0,88	**8,84**	6,36	1,39	1,08	**10,75**	6,59	1,63	1,29	**12,94**	6,76	1,92	1,54	**15,39**	6,85	2,25
32	0,84	**8,36**	5,55	1,51	1,03	**10,28**	5,74	1,79	1,24	**12,45**	5,88	2,12	1,48	**14,82**	5,94	2,50	1,72	**17,19**	5,91	2,91
25	0,99	**9,93**	5,47	1,82	1,22	**12,21**	5,65	2,16	1,48	**14,84**	5,77	2,57	1,78	**17,84**	5,81	3,07	2,12	**21,22**	5,75	3,69
15	1,22	**12,23**	4,23	2,89	1,46	**14,64**	4,28	3,42	1,73	**17,30**	4,28	4,05	2,02	**20,24**	4,21	4,81	2,34	**23,45**	4,07	5,76
5	1,46	**14,64**	3,51	4,18	1,74	**17,41**	3,47	5,02	2,05	**20,48**	3,37	6,07	2,39	**23,88**	3,21	7,44	2,76	**27,59**	2,98	9,26

N. de ventilateurs	2 x Ø 500 mm	**MEPS** [c]	3,14
Poids	470 kg	**Consommation annuelle**	20096 kWh/an
Pression sonore [b]	44 dB(A)	**MRA/Pmax**	20,5 A / 10,4 kW

UMT 120 VS MTDX — Bitzer 4MTE-10K

Temp. ambiante [°C]	Température d'évaporation [°C] -15 Puissance Fr.[W] min	-15 max	-15 Pe kW	-15 COP	-10 Puissance Fr.[W] min	-10 max	-10 Pe kW	-10 COP	-5 Puissance Fr.[W] min	-5 max	-5 Pe kW	-5 COP	0 Puissance Fr.[W] min	0 max	0 Pe kW	0 COP	5 Puissance Fr.[W] min	5 max	5 Pe kW	5 COP
40	0,90	**8,99**	8,61	1,04	1,12	**11,17**	9,18	1,22	1,35	**13,55**	9,59	1,41	1,61	**16,07**	9,82	1,64	1,86	**18,64**	9,89	1,88
38	0,95	**9,50**	8,50	1,12	1,17	**11,73**	8,98	1,31	1,41	**14,13**	9,30	1,52	1,66	**16,61**	9,45	1,76	1,91	**19,06**	9,45	2,02
32	1,10	**11,02**	7,94	1,39	1,31	**13,13**	8,18	1,61	1,51	**15,08**	8,26	1,82	1,68	**16,83**	8,20	2,05	1,84	**18,44**	8,02	2,30
25	1,34	**13,37**	7,84	1,70	1,64	**16,43**	8,04	2,04	1,98	**19,77**	8,10	2,44	2,32	**23,16**	8,01	2,89	2,62	**26,21**	7,80	3,36
15	1,54	**15,43**	6,37	2,42	1,84	**18,37**	6,44	2,85	2,16	**21,58**	6,44	3,35	2,51	**25,09**	6,37	3,94	2,89	**28,88**	6,23	4,64
5	1,85	**18,45**	5,37	3,44	2,17	**21,66**	5,23	4,14	2,56	**25,61**	5,31	4,82	2,97	**29,70**	5,20	5,71	3,41	**34,12**	5,04	6,77

N. de ventilateurs	2 x Ø 500 mm	**MEPS** [c]	2,68
Poids	570 kg	**Consommation annuelle**	30081 kWh/an
Pression sonore [b]	44 dB(A)	**MRA/Pmax**	26,3 A / 13,8 kW

UMT 150 VS MTDX — Bitzer 4KTE-12K

Temp. ambiante [°C]	Température d'évaporation [°C] -15 Puissance Fr.[W] min	-15 max	-15 Pe kW	-15 COP	-10 Puissance Fr.[W] min	-10 max	-10 Pe kW	-10 COP	-5 Puissance Fr.[W] min	-5 max	-5 Pe kW	-5 COP	0 Puissance Fr.[W] min	0 max	0 Pe kW	0 COP	5 Puissance Fr.[W] min	5 max	5 Pe kW	5 COP
40	1,36	**13,63**	12,67	1,08	1,69	**16,89**	13,17	1,28	2,04	**20,40**	13,60	1,50	2,89	**28,88**	13,94	2,07	3,33	**33,29**	14,14	2,35
38	1,43	**14,35**	12,31	1,17	1,77	**17,69**	12,77	1,39	2,12	**21,22**	13,16	1,61	2,98	**29,78**	13,43	2,22	3,40	**33,98**	13,55	2,51
32	1,63	**16,33**	11,21	1,46	1,94	**19,43**	11,52	1,69	2,22	**22,25**	11,72	1,90	2,97	**29,72**	11,76	2,53	3,25	**32,51**	11,63	2,80
25	1,99	**19,93**	11,05	1,80	2,46	**24,56**	11,33	2,17	2,95	**29,51**	11,49	2,57	4,13	**41,33**	11,50	3,59	4,66	**46,58**	11,32	4,11
15	2,31	**23,05**	9,00	2,56	2,74	**27,35**	9,18	2,98	3,21	**32,09**	9,25	3,47	4,48	**44,76**	9,21	4,86	5,16	**51,58**	9,04	5,71
5	2,82	**28,22**	7,66	3,69	3,30	**33,01**	7,68	4,30	3,83	**38,33**	7,61	5,04	5,31	**53,09**	7,41	7,16	6,09	**60,87**	7,11	8,56

N. de ventilateurs	3 x Ø 500 mm	**MEPS** [c]	2,80
Poids	645 kg	**Consommation annuelle**	42608 kWh/an
Pression sonore [b]	45 dB(A)	**MRA/Pmax**	33,4 A / 18,6 kW

UMT 190 VS MTDX — Bitzer 4HTE-20K

Temp. ambiante [°C]	Température d'évaporation [°C] -15 Puissance Fr.[W] min	-15 max	-15 Pe kW	-15 COP	-10 Puissance Fr.[W] min	-10 max	-10 Pe kW	-10 COP	-5 Puissance Fr.[W] min	-5 max	-5 Pe kW	-5 COP	0 Puissance Fr.[W] min	0 max	0 Pe kW	0 COP	5 Puissance Fr.[W] min	5 max	5 Pe kW	5 COP
40	1,77	**17,72**	15,55	1,14	2,13	**21,33**	16,33	1,31	2,52	**25,16**	16,92	1,49	2,90	**29,00**	17,31	1,67	3,27	**32,67**	17,53	1,86
38	1,85	**18,54**	15,17	1,22	2,21	**22,11**	15,84	1,40	2,58	**25,80**	16,33	1,58	2,94	**29,41**	16,62	1,77	3,28	**32,80**	16,75	1,96
32	2,19	**21,88**	14,41	1,52	2,29	**22,88**	14,17	1,61	2,88	**28,79**	14,93	1,93	3,36	**33,56**	15,33	2,19	3,85	**38,51**	15,64	2,46
25	2,59	**25,90**	13,60	1,90	3,08	**30,78**	13,91	2,21	3,56	**35,63**	14,05	2,54	3,99	**39,87**	14,02	2,84	4,33	**43,29**	13,85	3,13
15	2,85	**28,47**	11,25	2,53	3,34	**33,36**	11,46	2,91	3,88	**38,82**	11,59	3,35	4,48	**44,78**	11,67	3,84	5,12	**51,17**	11,68	4,38
5	3,37	**33,70**	9,65	3,49	3,94	**39,44**	9,71	4,06	4,58	**45,81**	9,74	4,70	5,27	**52,72**	9,76	5,40	6,01	**60,08**	9,74	6,17

N. de ventilateurs	3 x Ø 500 mm	**MEPS** [c]	2,71
Poids	655 kg	**Consommation annuelle**	51896 kWh/an
Pression sonore [b]	45 dB(A)	**MRA/Pmax**	42,4 A / 24 kW

NOTES

[a] Modulation CR-II Varistep de 10% à 100% de la capacité nominale à 50Hz

[b] Basé sur une émission sonore semi-sphérique en champ libre à 10m de distance ; tolérance ± 2 dB(A)

[c] Normes minimales de performance énergétique, calculé selon la directive Ecodesign EN 2009/125/EC

Données dimensionnelles

2 ventilateurs

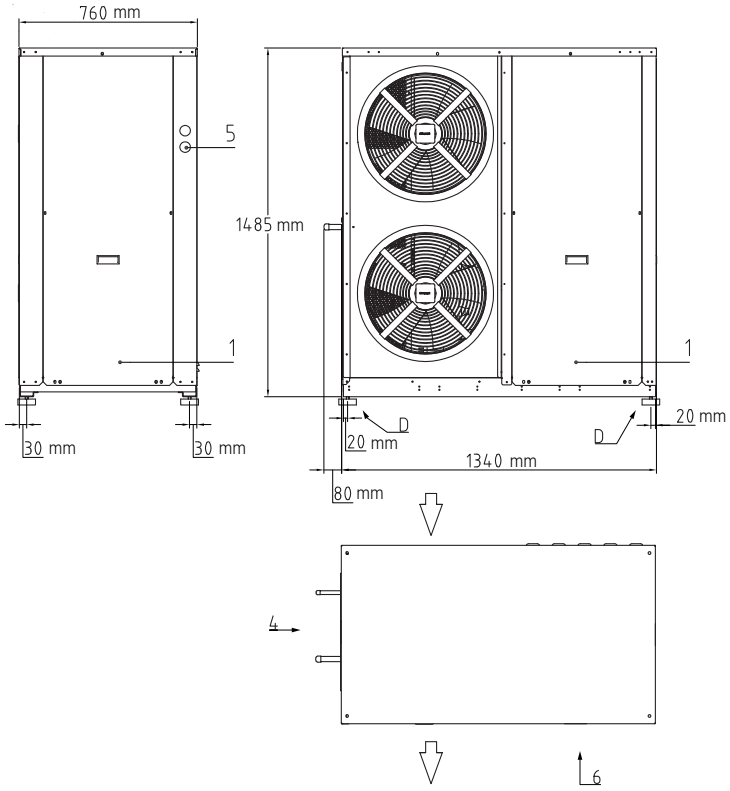

3 ventilateurs

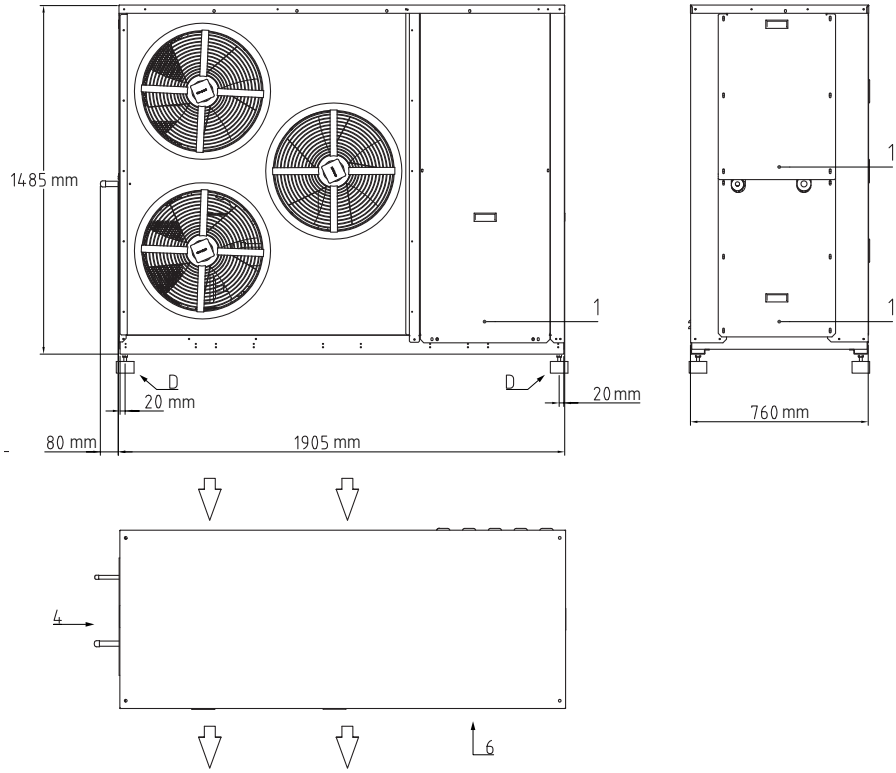

Configuration de l'unité

MODÈLE UMT MTDX

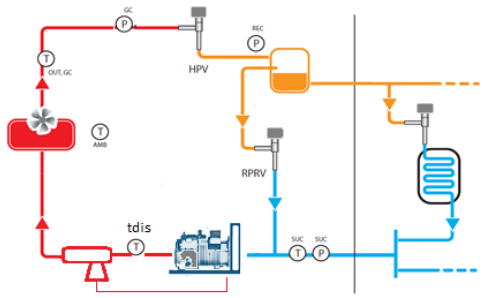

- Compresseur semi-hermétique
- Gestion de l'huile avec séparateur, réservoir et traxoil
- Réservoir de liquide: pression fixe réglée à 40bar, ajustable. La pression est régulée par la vanne flash-gas.

MODÈLE UMT BTDX

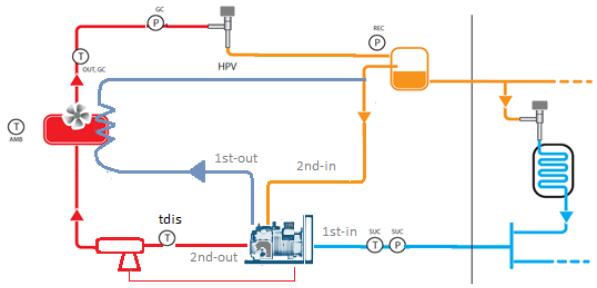

- Compresseur semi-hermétique bi-étagé
- Désurchauffeur intégré à la batterie du gas cooler
- Gestion de l'huile avec séparateur, réservoir et traxoil
- Réservoir de liquide: pression flottante selon les conditions de fonctionnement et le modèle du compresseur (schéma réservoir sans vanne flash-gas)

Conception de l'installation

Multi-Split

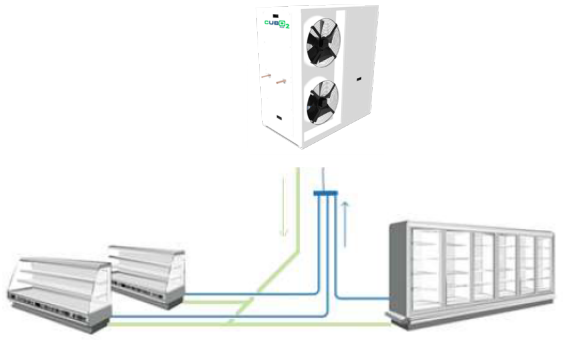

Collecteur

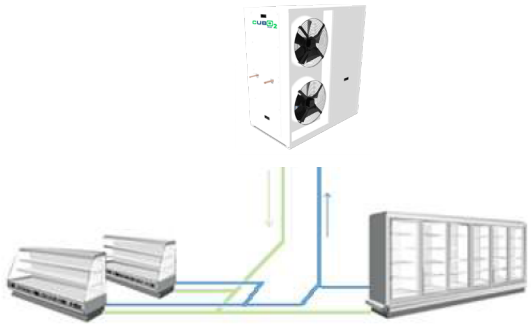

Raccordements frigorifiques
Deux méthodes de tuyautage sont possibles: tuyautage type "multi-split" ou type "collecteur d'aspiration commun". Le schéma préféré est celui qui permet la plus grande vitesse dans la canalisation d'aspiration pour le retour d'huile tout en ayant une faible perte de charge.

Pour le montage multi-split, une canalisation d'aspiration est nécessaire pour chaque évaporateur et le tout est collecté à proximité de l'unité de condensation. Veuillez-vous référer aux exemples illustrés.

- La ligne liquide doit être correctement dimensionnée pour alimenter les évaporateurs les plus éloignés (vitesse du liquide < 1 m/s recommandée)
- La canalisation d'aspiration doit être correctement dimensionnée pour un bon retour d'huile avec faible perte de charge (vitesse du gaz mini 5m/s).

NOTES

SCM Frigo External sales, Branches & Partners

SCM Ref OEM

Découvrez notre réseau mondial sur:
www.beijerref.com/operations/our-companies-and-branches

Restons connectés

Suivez nous sur LinkedIn pour découvrir ce qui fait de nous des acteurs majeurs de la réfrigération durable.

Se connecter
sur Linkedin

www.scmfrigo.com +39 049 970 5000 info@scmfrigo.com

SCM FRIGO

A BEIJER REF Company

SCM FRIGO S.p.A. - Viale Andrea Palladio, 31 35020 Sant'Angelo di Piove di Sacco

Member of CISQ Federation
RINA IQNET
CERTIFIED MANAGEMENT SYSTEM
ISO 9001 - ISO 14001